ROZVINUTÉ POHLEDY D – F

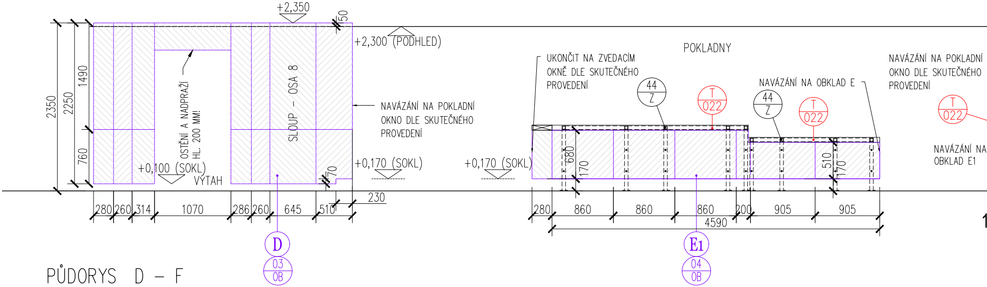
+2,350
50
+2,300 (PODHLED)
2350
2250
1490
760
OSTĚNÍ A NADPRAŽÍ
HL. 200 MM!
SLOUP – OSA 8
NAVÁZÁNÍ NA POKLADNÍ
OKNO DLE SKUTEČNÉHO
PROVEDENÍ
+0,100 (SOKL)
VÝTAH
70
+0,170 (SOKL)
+0,170 (SOKL)
230
280 260 314 1070 286 260 645 510
D
03
OB
POKLADNY
UKONČIT NA ZVEDACÍM
OKNĚ DLE SKUTEČNÉHO
PROVEDENÍ
44
Z
T
022
NAVÁZÁNÍ NA OBKLAD E
44
Z
T
022
NAVÁZÁNÍ NA POKLADNÍ
OKNO DLE SKUTEČNÉHO
PROVEDENÍ
T
022
NAVÁZÁNÍ NA
OBKLAD E1
680
170
510
170
280 860 860 860 200 905 905
4590
E1
04
OB
1

PŮDORYS D – F

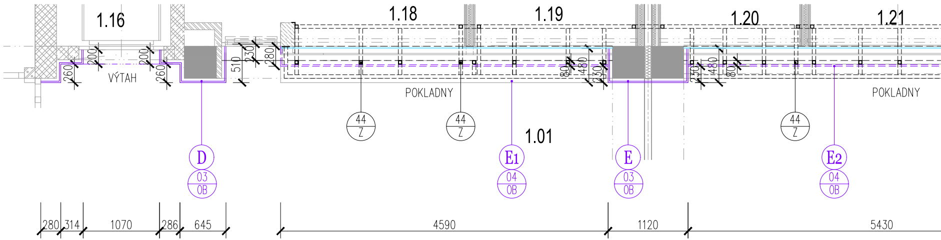
1.16
1.18
1.19
1.20
1.21
200
200
260
260
VÝTAH
510
230
280
80
480
230
50
480
80
POKLADNY
POKLADNY
44
Z
44
Z
44
Z
1.01
D
03
OB
E1
04
OB
E
03
OB
E2
04
OB
280 314 1070 286 645
4590
1120
5430

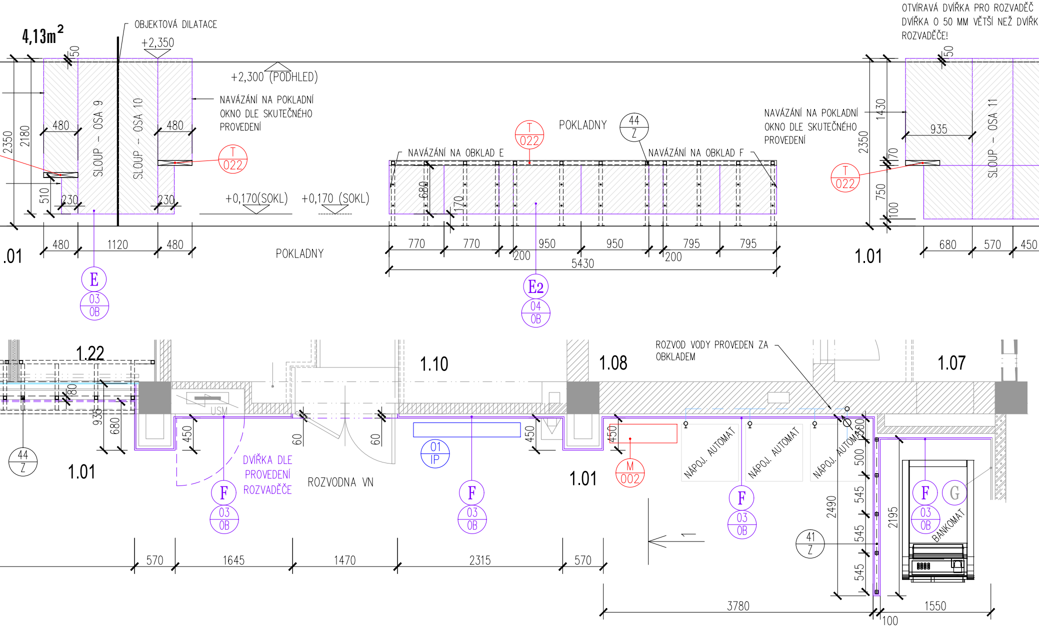
4,13m²
OBJEKTOVÁ DILATACE
+2,350
+2,300 (PODHLED)
NAVÁZÁNÍ NA POKLADNÍ OKNO DLE SKUTEČNÉHO PROVEDENÍ
SLOUP – OSA 9
SLOUP – OSA 10
SLOUP – OSA 11
T 022
POKLADNY
44 Z
NAVÁZÁNÍ NA OBKLAD E
NAVÁZÁNÍ NA OBKLAD F
NAVÁZÁNÍ NA POKLADNÍ OKNO DLE SKUTEČNÉHO PROVEDENÍ
OTVÍRAVÁ DVÍŘKA PRO ROZVADĚČ DVÍŘKA O 50 MM VĚTŠÍ NEŽ DVÍŘK ROZVADĚČE!
+0,170(SOKL)
+0,170 (SOKL)
2350
2180
510
480
230
1120
1430
935
170
750
100
680
570
450
770
950
795
200
5430
.01
1.01
E 03 OB
E2 04 OB
1.22
1.10
1.08
1.07
ROZVOD VODY PROVEDEN ZA OBKLADEM
USM
DVÍŘKA DLE PROVEDENÍ ROZVADĚČE
ROZVODNA VN
01 IP
M 002
F 03 OB
G
NÁPOJ. AUTOMAT
NÁPOJ. AUTOMAT
NÁPOJ. AUTOMAT
BANKOMAT
41 Z
44 Z
60
1645
1470
2315
3780
1550
2490
2195
545
500
300
100

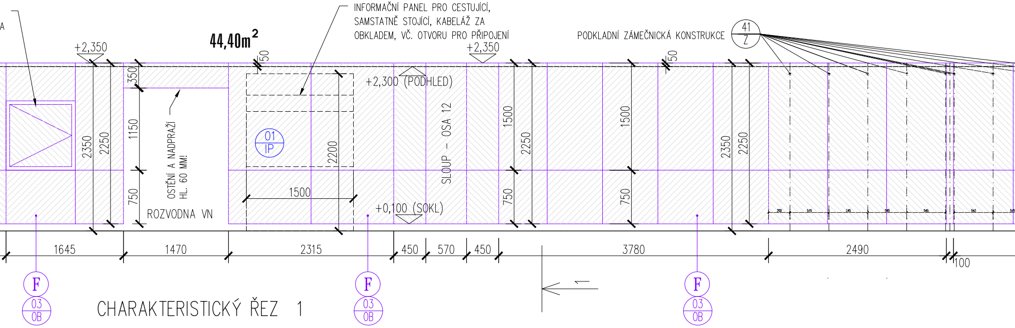

A
44,40m²
INFORMAČNÍ PANEL PRO CESTUJÍCÍ, SAMSTATNĚ STOJÍCÍ, KABELÁŽ ZA OBKLADEM, VČ. OTVORU PRO PŘIPOJENÍ
PODKLADNÍ ZÁMEČNICKÁ KONSTRUKCE
41
Z
+2,350
+2,350
50
50
350
2350
2250
1150
750
OSTĚNÍ A NADPRAŽÍ HL. 60 MM!
ROZVODNA VN
01
IP
2200
1500
+2,300 (PODHLED)
+0,100 (SOKL)
SLOUP – OSA 12
1500
2250
750
1500
750
2350
2250
1645
1470
2315
450
570
450
3780
2490
100
1
F
03
OB
F
03
OB
F
03
OB

CHARAKTERISTICKÝ ŘEZ 1

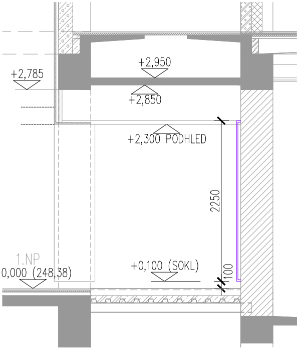

+2,785
+2,950
+2,850
+2,300 PODHLED
2250
1.NP
±0,000 (248,38)
+0,100 (SOKL)
100

MATERIÁLOVÉ PROVEDENÍ

KRESLENO NA VÝKRESECH ROZVITÝCH POHLEDŮ

▨ HLINÍKOVÝ KOMPOZITNÍ PANEL DLE POPISU POVRCHOVÁ ÚPRAVA ANODIZOVANÝ HLINÍK, CCA RAL 9006, METALICKÝ, VZORKOVÁNÍ DLE VÝBĚRU ARCHITEKTA

▨ VĚTRACÍ MŘÍŽ – OCELOVÝ PLECH PERFOROVANÝ V LEMOVACÍM PROFILU DLE SPECIFIKACE, LAK RAL 9006, METALICKÝ, VZORKOVÁNÍ DLE VÝBĚRU ARCHITEKTA

▨ 85506 INFORMAČNÍ NOSIČ PRO TIŠTĚNÉ INFORMACE

INFORMAČNÍ SYSTÉM PRO CESTUJÍCÍ

OT PT IM IP PRVKY INFORMAČNÍHO SYSTÉMU VIZ ČÁST DOKUEMTNACE D_TECHNOLOGICKÁ ČÁST_660_INFORMAČNÍ SYSTÉM

85506 INFORMAČNÍ NOSIČ PRO TIŠTĚNÉ INFORMACE VIZ ČÁST DOKUMENTACE E_900_ORIENTAČNÍ SYSTÉM

OR ORIENTAČNÍ SYSTÉM PRO CESTUJÍCÍ VIZ ČÁST DOKUMENTACE E_900_ORIENTAČNÍ SYSTÉM

T VYBAVENÍ INTERIÉRU – TRUHLÁŘSKÉ A TYPOVÉ VÝROBKY – VIZ ČÁST E_950_INTERIÉR A MOBILIÁŘ, VÝKRES Č. 971,

VÝKAZ

03 OB

04 OB

41 Z 44 Z	PODKLADNÍ NOSNÁ KONSTRUKCE PRO HLINÍKOVÝ KOMPOZITNÍ OBKLAD – VIZ VÝPIS ZÁMEČNICKÝCH VÝROBKŮ – ČÁST E_100_STAVBA, VÝKRES Č. 135

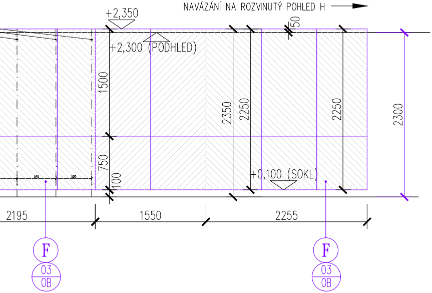
NAVÁZÁNÍ NA ROZVINUTÝ POHLED H
+2,350
+2,300 (PODHLED)
50
1500
2350
2250
2250
2300
750
100
545
520
+0,100 (SOKL)
2195
1550
2255
F
03
OB
F
03
OB

SEZNAM VÝKRESŮ

951 – PŮDORYS 1.PP
952 – PŮDORYS 1.NP
953 – PŮDORYS 2.NP
954 – PŮDORYS 3.NP
955 – OBKLAD LAMINÁTOVÝ OB1 VYSOKÝ
956 – OBKLAD LAMINÁTOVÝ OB2 NÍZKÝ
957 – OBKLAD HLINÍKOVÝ – SPECIFIKACE
958 – OBKLAD HLINÍKOVÝ – ROZVINUTÝ POHLED A,B,C
959 – OBKLAD HLINÍKOVÝ – ROZVINUTÝ POHLED D,E,E1,E2,F
960 – OBKLAD HLINÍKOVÝ – ROZVINUTÝ POHLED G,H
961 – OBKLAD HLINÍKOVÝ – ROZVINUTÝ POHLED I,I1
962 – OBKLAD HLINÍKOVÝ – ROZVINUTÝ POHLED J
963 – OBKLAD HLINÍKOVÝ – ROZVINUTÝ POHLED K
964 – OBKLAD HLINÍKOVÝ – ROZVINUTÝ POHLED L
958 – OBKLAD HLINÍKOVÝ – ROZVINUTÝ POHLED M,N
966 – KERAMICKÉ OBKLADY
967 – KERAMICKÉ OBKLADY – DETAIL PROVEDENÍ M.Č. 0.01–1.11
968 – KERAMICKÉ DLAŽBY + DILATACE – SPECIFIKACE
969 – VÝPIS PRVKŮ – MOBILIÁŘ
970 – NEOBSAZENO
971 – VÝPIS PRVKŮ INTERIÉRU – TRUHLÁŘSKÉ A TYPOVÉ VÝROBKY
972 – VÝPIS PRVKŮ INTERIÉRU – PRODEJNÍ MÍST ČD RP ZAP
973 – VÝPIS PRVKŮ INTERIÉRU – WC DOPLŇKY
974 – VÝPIS PRVKŮ INTERIÉRU – CELOPLOŠNÁ ZRCADLA

VÝMĚR

OBKLADOVÁ KONSTRUKCE HLINÍKOVÝM KOMPOZITNÍM PANELEM DLE ÚVODNÍ SPECIFIKACE, TL. VČ. PODKONSTRUKCE 60 MM

ROZVINUTÝ POHLED D – **6,15 M2**
ROZVINUTÝ POHLED E – **4,13 M2**
ROZVINUTÝ POHLED F – **44,40 M2**

OBKLADOVÁ KONSTRUKCE HLINÍKOVÝM KOMPOZITNÍM PANELEM DLE ÚVODNÍ SPECIFIKACE, TL. VČ. PODKONSTRUKCE 80 MM
– PODKLADNÍ NOSNÁ KONSTRUKCE PRO HLINÍKOVÝ KOMPOZITNÍ OBKLAD – VIZ VÝPIS ZÁMEČNICKÝCH VÝROBKŮ – ČÁST E_100_STAVBA, VÝKRES Č. 135

ROZVINUTÝ POHLED E1 – **3,00 M2**
ROZVINUTÝ POHLED E2 – **3,70 M2**

KOMPOZITNÍ OBKLADY

▭	OBKLAD KOMPOZITNÍM HLINÍKOVÝM PANELEM VIZ VÝKRESY:
03 OB	OBKLADOVÁ KONSTRUKCE HLINÍKOVÝM KOMPOZITNÍM PANELEM DLE ÚVODNÍ SPECIFIKACE, TL. VČ. PODKONSTRUKCE 60 MM
04 OB	OBKLADOVÁ KONSTRUKCE HLINÍKOVÝM KOMPOZITNÍM PANELEM DLE ÚVODNÍ SPECIFIKACE, TL. VČ. PODKONSTRUKCE 80 MM
05 OB	OBKLADOVÁ KONSTRUKCE HLINÍKOVÝM KOMPOZITNÍM PANELEM DLE ÚVODNÍ SPECIFIKACE, TL. VČ. PODKONSTRUKCE 210 MM
06 OB	OBKLADOVÁ KONSTRUKCE HLINÍKOVÝM KOMPOZITNÍM PANELEM DLE ÚVODNÍ SPECIFIKACE, TL. VČ. PODKONSTRUKCE 270 MM
07 OB	VĚTRACÍ MŘÍŽKA – OCELOVÝ PERFOROVANÝ PLECH, PROVEDENÍ DLE SPECIFIKACE
X	OZNAČENÍ ROZVINUTÉHO POHLEDU NA OBKLADOVOU KONSTRUKCI

KOHL ARCHITEKTI

NEMOCNIČNÍ 43/483
702 00, OSTRAVA 1
WWW.KOHLARCHITEKTI.CZ
LABUZIK@KOHLARCHITEKTI.CZ

28. ŘÍJNA 960/178
70900, OSTRAVA 1
TEL/FAX:596955233
MOBIL: 777-334088

Stavba: Objekt:	REKONSTRUKCE VÝPRAVNÍ BUDOVY V ŽST. HAVÍŘOV
Část:	E_STAVEBNÍ ČÁST 950_INTERIÉR MOBILIÁŘ
Výkres:	OBKLAD HLINÍKOVÝ ROZVINUTÝ POHLED D, E, E1, E2, F
Místo stavby:	ŽELEZNIČNÍ STANICE HAVÍŘOV ŽELEZNIČÁŘŮ 2/1300, HAVÍŘOV, OKRES KARVINÁ
Objednatel stavby:	SPRÁVA ŽELEZNIČNÍ DOPRAVNÍ CESTY , STÁTNÍ ORGANIZACE DLÁŽDĚNÁ 103/7, 110 00 PRAHA 1 – NOVÉ MĚSTO
Autor:	ING. ARCH. DANIEL LABUZÍK
Odpov.proj.	ING. ARCH. DANIEL LABUZÍK
Zpracoval:	ING. ARCH. FILIP CIAHOTNÝ
Formát:	1260X297
Datum:	10/2018
Měřítko:	1:40
Zakázka:	1079 _ NÁDRAŽÍ HAVÍŘOV
Stupeň:	DOKUMENTACE PRO PROVÁDĚNÍ STAVBY

SO-01
959